Panasonic

Beknopte Handleiding

Digitaal Systeemtoestel

Modelnr. **KX-DT521/KX-DT543/KX-DT546**

Digitale DSS Console

Modelnr. **KX-DT590**

Bedankt voor uw aankoop van een Digitaal Systeemtoestel (DPT). Lees deze handleiding voordat u dit product in gebruik neemt en bewaar deze handleiding voor toekomstig gebruik. Raadpleeg de handleidingen van de PBX voor meer informatie.

Dit product ondersteunt de volgende PBX-versies en CODEC-types:

- KX-NS300/KX-NS500: PFMPR Software-bestandsversie 1.0000 of later
- KX-NS1000: PCMPR Software-bestandsversie 3.1000 of later
- KX-NCP500/KX-NCP1000: PBMPR Software-bestandsversie 8.0100 of later
- KX-TDE100/KX-TDE200: PMMPR Software-bestandsversie 8.0100 of later
- KX-TDE600: PGMPR Software-bestandsversie 8.0100 of later
- KX-TDA30: PSMPR Software-bestandsversie 5.0100 of later
- KX-TDA50: PSMPR Software-bestandsversie 6.0100 of later
- KX-TDA100/KX-TDA200: PMPR Software-bestandsversie 5.0100 of later
- KX-TDA600: PLMPR Software-bestandsversie 5.0100 of later
- KX-TDA100D: PDMPR Software-bestandsversie 5.2000 of later
- CODEC: G.711

Opmerking

- In deze handleiding wordt het achtervoegsel van elk modelnummer weggelaten, tenzij het noodzakelijk is.
- De illustraties kunnen afwijken van het werkelijke product.

Handelsmerken

- Plantronics is een handelsmerk of geregistreerd handelsmerk van Plantronics, Inc.
- Alle overige vermelde handelsmerken zijn eigendom van hun respectievelijke eigenaren.

Belangrijke informatie

WAARSCHUWING

Ontkoppel de telefoonlijnkabel van dit product als er rook of een abnormale geur uit het product komt, of het product een abnormaal geluid maakt. Deze situaties kunnen brand of een elektrische schok veroorzaken. Wacht tot er geen rook meer uit de unit komt en neem contact op met een erkend Panasonic service centre.

LET OP!

Om schade aan de telefoon te voorkomen, moet u de verlengkabel ontkoppelen voordat u de KX-DT590 (Digitale DSS Console) installeert of verwijdert.

Voor gebruikers in de Europese Unie

Informatie voor gebruikers betreffende het verzamelen en verwijderen van oude uitrustingen en lege batterijen

Deze symbolen op de producten, verpakkingen, en/of begeleidende documenten betekenen dat gebruikte elektrische en elektronische producten en batterijen niet met het algemene huishoudelijke afval gemengd mogen worden.
Voor een correcte behandeling, recuperatie en recyclage van oude producten en lege batterijen moeten zij naar de bevoegde verzamelpunten gebracht worden in overeenstemming met uw nationale wetgeving en de Richtlijnen 2002/96/EC en 2006/66/EC.
Door deze producten en batterijen correct te verwijderen draagt u uw steentje bij tot hetbeschermen van waardevolle middelen en tot de preventie van potentiële negatieve effecten op de gezondheid van de mens en op het milieu die anders door een onvakkundige afvalverwerking zouden kunnen ontstaan.
Voor meer informatie over het verzamelen en recycleren van oude producten en batterijen, gelieve contact op te nemen met uw plaatselijke gemeente, uw afvalverwijderingsdiensten of de winkel waar u de goederen gekocht hebt.
Voor een niet-correcte verwijdering van dit afval kunnen boetes opgelegd worden in overeenstemming met de nationale wetgeving.

Voor zakengebruikers in de Europese Unie
Indien u elektrische en elektronische uitrusting wilt vewijderen, neem dan contact op met uw dealer voor meer informatie.

Informatie over de verwijdering in andere landen buiten de Europese Unie

Deze symbolen zijn enkel geldig in de Europese Unie. Indien u wenst deze producten te verwijderen, neem dan contact op met uw plaatselijke autoriteiten of dealer, en vraag informatie over de correcte wijze om deze producten te verwijderen.

Opmerking over het batterijensymbool (beneden twee voorbeelden):

Dit symbool kan gebruikt worden in verbinding met een chemisch symbool. In dat geval wordt de eis, vastgelegd door de Richtlijn voor de betrokken chemische producten vervuld.

Informatie omtrent de CE-Verklaring van Overeenstemming met de relevante EG Richtlijnen kunt u verkrijgen bij een erkende vertegenwoordiger:

Panasonic Testing Center
Panasonic Marketing Europe GmbH
Winsberging 15, 22525 Hamburg, F.R. Duitsland

For Users in Australia and the United Kingdom

- This unit is capable of being used in conjunction with hearing aids fitted with inductive coil pick-ups. The handset should be held as for normal conversation. For operation, the hearing aid should be set to its "T" position or as directed in the operating instructions for the hearing aid.
- This unit is designed to aid the visually handicapped to locate dial keys and buttons.

For Users in the United Kingdom

- This unit is designed to be installed under controlled conditions of ambient temperature and a relative humidity.
- Avoid installing the unit in damp or humid environments, such as bathrooms or swimming pools.

- 999 and 112 can be dialed on the product after accessing the outside line for the purpose of making outgoing calls to the BT emergency (999) and (112) services.

For users in New Zealand

- This equipment shall not be set to make automatic calls to the Telecom '111' Emergency Service.
- This device is equipped with pulse dialing while the telecom standard is DTMF tone dialing. There is no guarantee that the Telecom Lines will always continue to support pulse dialing.

PTC General Warning

- The grant of a Telepermit for any item of terminal equipment indicates only that Telecom has accepted that the item complies with minimum conditions for connection to its network. It indicates no endorsement of the product by Telecom, nor does it provide any sort of warranty. Above all, it provides no assurance that any item will work correctly in all respects with another item of Telepermitted equipment of a different make or model, nor does it imply that any product is compatible with all of Telecom's network services.

Informatie over accessoires

Meegeleverde accessoires

KX-DT521/KX-DT543/KX-DT546

Handset (1)	Handsetsnoer (1)	Telefoonlijnkabel*1
Standaard (1)		
KX-DT521	KX-DT543 KX-DT546	

KX-DT590

Standaard (1)	Telefoonlijnkabel (1)*2	Muurbevestiging (1)
Schroeven voor muurbevestiging (3)*3	Schroeven voor bevestiging aan de unit (2)	

*1 Twee kabels voor de KX-DT521NE/KX-DT543NE/KX-DT546NE. Raadpleeg uw dealer om te weten welke telefoonlijnkabel u moet gebruiken.
Geen kabels voor de KX-DT521NZ/KX-DT543NZ/KX-DT546NZ. Raadpleeg uw dealer om te weten welke telefoonlijnkabel u moet gebruiken.
Eén kabel voor andere modellen dan de bovenstaande.

*2 Raadpleeg, indien u in Nieuw-Zeeland woont, uw dealer om te weten welke telefoonlijnkabel u moet gebruiken.

*3 Twee schroeven voor bevestiging van de KX-DT590 aan een muur.
Eén schroef voor bevestiging van het hulpstuk voor muurbevestiging aan de unit.

Optionele accessoires

	KX-DT521	KX-DT543	KX-DT546
Muurbevestigingspakket	KX-A432X	KX-A433X	
Digitale DSS Console	KX-DT590		

Bedieningselementen

KX-DT521NZ/KX-DT521SX/KX-DT521UK/KX-DT521X

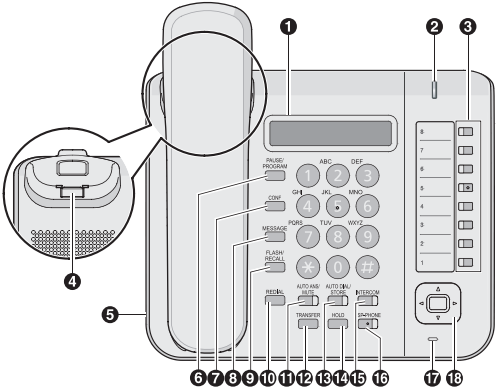

KX-DT521NE

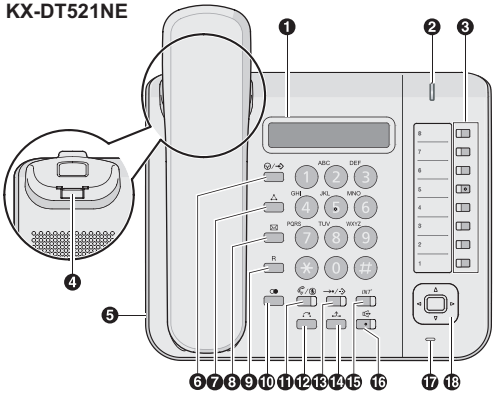

KX-DT543AL/KX-DT543NZ/KX-DT543SX/KX-DT543UK/KX-DT543X
KX-DT546AL/KX-DT546NZ/KX-DT546SX/KX-DT546UK/KX-DT546X

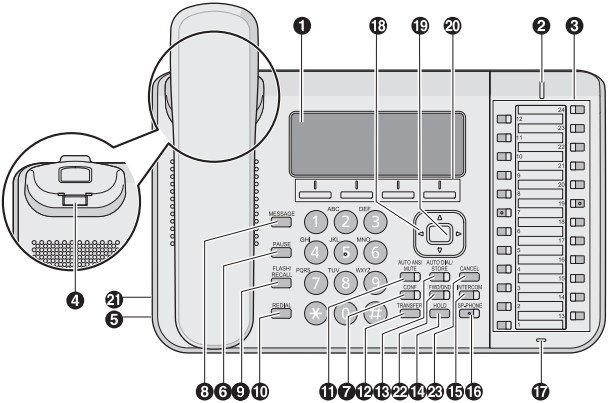

KX-DT543NE/KX-DT546NE

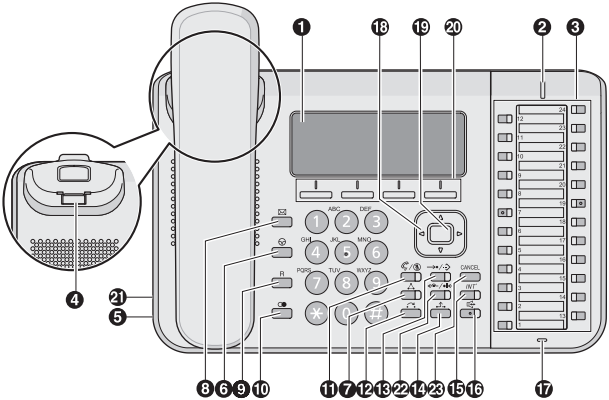

KX-DT590AL
KX-DT590SX
KX-DT590UK
KX-DT590X

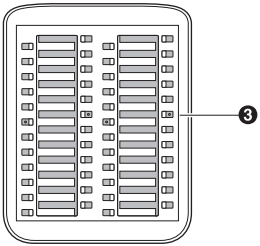

❶ **LCD (Liquid Crystal Display):**
KX-DT521: 1 lijn, KX-DT543: 3 lijnen, KX-DT546: 6 lijnen

❷ **Boodschap-/bellampje:**
Bij een binnenkomend intern gesprek knippert het lampje groen; bij een binnenkomend extern gesprek knippert het rood. Als iemand een bericht heeft ingesproken, brandt de indicator continu rood.

❸ **Flexibele CO-toetsen:** Hiermee kunt u een buitenlijn gebruiken of een functie uitvoeren die aan de toets is toegewezen.

❹ **Handsethaak:** Zorgt dat de hoorn stabiel blijft hangen als de unit aan een wand is gemonteerd.

❺ **Aansluiting voor headset**

❻ **Ⓥ/➔(PAUZE/PROGRAMMEREN)** (Alleen KX-DT521): Wordt gebruikt om een pauze in te voegen tijdens het opslaan van een telefoonnummer. Deze toets wordt ook gebruikt voor het programmeren van deze unit.
Ⓥ(PAUZE) (Alleen KX-DT543/KX-DT546): Wordt gebruikt om een pauze in te voegen tijdens het opslaan van een telefoonnummer.

❼ **(CONFERENTIE):** Hiermee kunt u een gesprek tussen meerdere partijen tot stand te brengen.

❽ **(BOODSCHAP)**: Wordt gebruikt voor het achterlaten van een Boodschap Wacht-indicatie, of om de partij die de boodschap achterliet terug te bellen.

❾ **R (R):** Hiermee kunt u het huidige gesprek beëindigen en een ander gesprek beginnen zonder de hoorn op de haak te leggen.

⑩ **(HERHALEN):** Hiermee kan het laatst gekozen nummer opnieuw worden gekozen.

⑪ **(AUTO BEANTWOORD (automatisch beantwoorden)/MICROFOON UIT):** Hiermee kunt u inkomende gesprekken in de handen-vrij modus beantwoorden, en ook de microfoon/hoorn uitschakelen tijdens een gesprek.

⑫ **(DOORVERBINDEN):** Hiermee kunt u een gesprek doorverbinden naar een andere partij.

⑬ **(AUTOMATISCH KIEZEN/OPSLAAN):** Wordt gebruikt voor Systeem-/Persoonlijk-snelkiezen of om programmeerwijzigingen op te slaan.

⑭ **(WACHTSTAND):** Hiermee kunt u een gesprek in de wachtstand te zetten.

⑮ *INT′* **(INTERCOM):** Hiermee kunt u interne gesprekken voeren of ontvangen.

⑯ **(HANDEN-VRIJ [Luidspreker]):** Hiermee kunt u handsfree een gesprek voeren.

⑰ **Microfoon:** Wordt gebruikt voor handsfree gesprekken.

⑱ **Navigatietoets:** Hiermee kunt u het volume en het schermcontrast afstellen of gewenste items selecteren.

⑲ **ENTER**[*1]: Hiermee bevestigt u het item dat u heeft geselecteerd.

⑳ **Zachte toetsen (S1-S4)**[*1]: S1-S4 (bevinden zich van links naar rechts) worden gebruikt om het item te selecteren dat op de onderste lijn van het scherm wordt weergegeven.

㉑ **EHS (Electronics Hook Switch)-aansluiting**[*1]

㉒ **DSN/NS**[*1]: Hiermee kunt de functies Gesprek Doorschakelen of Niet Storen instellen.

㉓ **CANCEL**[*1]: Hiermee kunt u het geselecteerde item annuleren.

*1 Alleen KX-DT543/KX-DT546

Voordat u het toestel in gebruik neemt

Luidsprekervolume
Terwijl u een handsfree gesprek voert Druk op [▲] of [▼] om het volume aan te passen.
Handset/Headset-volume[*1]
Terwijl u de handset of headset gebruikt Druk op [▲] of [▼] om het volume aan te passen.
Belvolume
Wanneer ingehaakt of bij het ontvangen van een oproep Druk op [▲] of [▼] om het volume aan te passen.
LCD-contrast
Terwijl de hoorn op de haak ligt 1. Druk op de zachte toets PROG (S1).[*2] 2. Voer ⓪① in. 3. Druk op [ENTER].[*3] 4. Druk op [▲] of [▼] om het LCD-contrast aan te passen. 5. Druk op [ENTER].[*3] 6. Druk op [CANCEL].[*2]
Beltoon
1. Druk op de zachte toets PROG (S1).[*2] 2. Druk 2 maal op een flexibele CO-toets of *INT′* [INTERCOM]. 3. Voer 2 cijfers in (01-30) met behulp van de kiestoetsen (0-9), of druk op [▲] of [▼] om de beltoon te selecteren. 4. Druk op [ENTER].[*3] 5. Druk op [CANCEL].[*2]

*1 Als u uw eigen stem in de handset of headset hoort, moet u het volume verlagen.
*2 Voor KX-DT521 drukt u op ⓥ/→ [PAUZE/PROGRAMMEREN].
*3 Voor KX-DT521 drukt u op →•/⋯ [AUTOMATISCH KIEZEN/OPSLAAN].

Achtergrondverlichting van LCD-scherm

Terwijl de hoorn op de haak ligt

1. Druk op de zachte toets PROG (S1).*1
2. Voer ⓪④ in.
3. Druk op [ENTER].*2
4. Druk op een kiestoets om de achtergrondverlichtingmodus van het LCD-scherm te selecteren.
   ⓪: Automatisch
   ①: Altijd AAN
   ②: Altijd UIT
5. Druk op [ENTER].*2
6. Druk op [CANCEL].*1

*1 Voor KX-DT521 drukt u op Ⓥ/→ [PAUZE/PROGRAMMEREN].
*2 Voor KX-DT521 drukt u op →•/⋯ [AUTOMATISCH KIEZEN/OPSLAAN].

Bedieningsfunkties

Een nummer bellen

Een nummer kiezen
【Naar een intern toestel】 1. Neem de hoorn van de haak. 2. Kies het toestelnummer. **【Naar een extern nummer】** 1. Neem de hoorn van de haak. 2. Druk op een flexibele CO-toets. 3. Kies het telefoonnummer van de externe partij.
Herhalen
1. Neem de hoorn van de haak. 2. Druk op [HERHALEN].
Direct kiezen
1. Neem de hoorn van de haak. 2. Bel een directe kiesnummer.
Deurintercomgesprek
1. Neem de hoorn van de haak. 2. Voer ⊛③① in. 3. Voer een deurintercomnummer in (2 cijfers). 4. U kunt spreken na de bevestigingstoon.
Systeem snelkiezen
1. Neem de hoorn van de haak. 2. Druk op →•/⋯ [AUTOMATISCH KIEZEN/OPSLAAN]. 3. Voer een systeem-verkort nummer in (3 cijfers).

Persoonlijk snelkiezen

【Opslaan】

1. Neem de hoorn van de haak.
2. Voer ⊛③⓪ in.
3. Voer een toestel-verkort nummer in (2 cijfers).
4. Voer het te bewaren telefoonnummer in (max. 32 cijfers).*1
5. Druk op #.
6. Leg de hoorn op de haak na de bevestigingstoon.

【Kiezen】

1. Neem de hoorn van de haak.
2. Druk op →•/⋯→ [AUTOMATISCH KIEZEN/OPSLAAN].
3. Voer ⊛ in.
4. Voer een toestel-verkort nummer in (2 cijfers).

Snelkiezen

【Opslaan】

1. Druk op de zachte toets PROG (S1).*2
2. Druk op een flexibele CO-toets.
3. Voer ② in.
4. Voer het te bewaren nummer in (max. 32 cijfers).*1
5. Druk op [ENTER].*3
6. Druk op [CANCEL].*2

【Kiezen】

1. Neem de hoorn van de haak.
2. Druk op de flexibele CO-toets die als snelkiestoets is ingesteld.

*1 Voer het toegangsnummer van de buitenlijn in vóór een buitentelefoonnummer.
*2 Voor KX-DT521 drukt u op ⓥ/→ [PAUZE/PROGRAMMEREN].
*3 Voor KX-DT521 drukt u op →•/⋯→ [AUTOMATISCH KIEZEN/OPSLAAN].

Tijdens een gesprek

Wachtstand
【In wachtstand plaatsen】 1. Druk op [WACHTSTAND]. 2. Leg de hoorn op de haak na de bevestigingstoon. **【Een gesprek op uw toestel terughalen uit de wachtstand】** 1. Neem de hoorn van de haak. 2. Druk op een flexibele CO-toets of INT' [INTERCOM]. **【Om een oproep van een ander intern toestel terug te halen】** 1. Neem de hoorn van de haak. 2. Druk op een flexibele CO-toets.
Gesprek doorverbinden
【Naar een intern toestel】 1. Druk op [DOORVERBINDEN]. 2. Bel na de bevestigingstoon een nummer van een intern toestel. 3. Spreek. 4. Hang op. **【Naar een extern nummer】** 1. Druk op [DOORVERBINDEN]. 2. Druk na de bevestigingstoon op een flexibele CO-toets. 3. Kies een extern telefoonnummer. 4. Spreek. 5. Hang op.

Een toestel instellen naar uw wensen

Niet storen
1. Neem de hoorn van de haak. 2. Voer ⊛⑦① in. 3. Druk op een kiestoets om de instelling te selecteren. ⓪: zowel externe als interne gesprekken ①: alleen externe gesprekken ②: alleen interne gesprekken 4. Om niet storen in te schakelen, voert u ① in. Om niet storen te annuleren, voert u ⓪ in. 5. Leg de hoorn op de haak na de bevestigingstoon.
Herinneringsalarm
【Instellen】 1. Neem de hoorn van de haak. 2. Voer ⊛⑦⑥⓪① in. 3. Voer het uur en de minuten in (4 cijfers). 4. Als de 12-uursweergave is ingesteld, voert u ⓪ (AM) of ① (PM) in. 5. Voer ⓪ (1 maal) of ① (dagelijks) in. 6. Leg de hoorn op de haak na de bevestigingstoon. **【Annuleren】** 1. Neem de hoorn van de haak. 2. Voer ⊛⑦⑥⓪⓪ in. 3. Leg de hoorn op de haak na de bevestigingstoon. **【Stoppen of beantwoorden van het herinneringsalarm】** 1. Druk op *INT′* [INTERCOM] of neem de hoorn van de haak.

Nuttige functies

Gesprek tussen meerdere partijen

【Andere partijen aan een gesprek toevoegen】

1. Druk op [CONFERENTIE].
2. Bel na de bevestigingstoon het telefoonnummer van de toe te voegen partij.
3. Spreek met de nieuwe partij.
4. Druk op [CONFERENTIE].
5. Spreek na de bevestigingstoon met meerdere partijen.

【Een conferentie verlaten】

1. Druk op [CONFERENTIE].
2. Leg de hoorn op de haak na de bevestigingstoon.

Voordat u uw bureau verlaat

Gesprek Doorschakelen

1. Neem de hoorn van de haak.
2. Voer ⊛⑦① in.
3. Druk op een kiestoets om de soorten oproepen te selecteren waarop deze functie moet worden toegepast.
   ⓪: zowel externe als interne gesprekken
   ①: alleen externe gesprekken
   ②: alleen interne gesprekken
4. Druk op een kiestoets om de status te selecteren.
   ②: alle gesprekken
   ③: bezet
   ④: afwezig
   ⑤: bezet/afwezig
   ⓪: annuleer*1
5. Voer een nummer van een intern toestel in en voer vervolgens # in of voer een toegangsnummer voor een CO-lijn in, een telefoonnummer van een extern toestel, en voer vervolgens # in.
6. Leg de hoorn op de haak na de bevestigingstoon.

*1 Als u ⓪ invoert in stap 4, kunt u stap 5 overslaan.

Installatie en configuratie

Opmerking

- Panasonic is niet aansprakelijk voor verwondingen of materiële schade die het gevolg zijn van defecten die voortvloeien uit een onjuiste installatie of een bediening die niet overeenkomt met deze documentatie.

Een KX-DT590 aan de KX-DT543/KX-DT546 bevestigen

De KX-DT590 biedt de mogelijkheid om 48 extra flexibele CO-toetsen toe te voegen aan dit toestel. Met deze toetsen kunt u een buitenlijn gebruiken, bellen met behulp van snelkiezen of een functie uitvoeren die aan de toets is toegewezen.

1 Bevestig de KX-DT590 aan uw toestel met 2 schroeven.*1

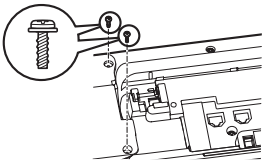

*1 Voorzien bij de KX-DT590.

De standaard bevestigen

KX-DT521

1 Steek de haakjes van de standaard in de daarvoor bestemde openingen.

2 Duw de standaard voorzichtig in de aangegeven pijlrichting totdat hij vastklikt. De standaard zit nu vast.

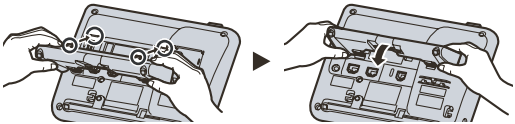

KX-DT543/KX-DT546/KX-DT590

1 Steek de haakjes (A) van de standaard in de daarvoor bestemde openingen.

2 Duw de standaard voorzichtig in de aangegeven pijlrichting totdat hij vastklikt. De standaard zit nu vast in de hoogste positie.
Voorbeeld: KX-DT546

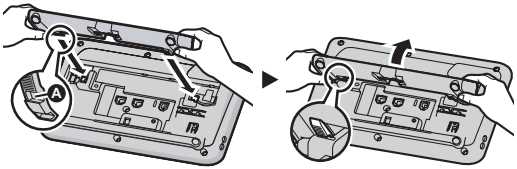

De standaard verwijderen

KX-DT521

1 Verwijder de standaard volgens de aangegeven pijlrichting terwijl u beide haakjes van de standaard met uw duimen indrukt.

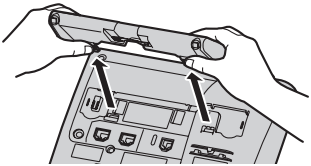

KX-DT543/KX-DT546/KX-DT590

1 Houd de standaard met beide handen vast.

2 Draai de standaard voorzichtig in de aangegeven pijlrichting totdat hij losklikt.

Voorbeeld: KX-DT546

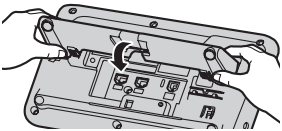

Aansluitingen

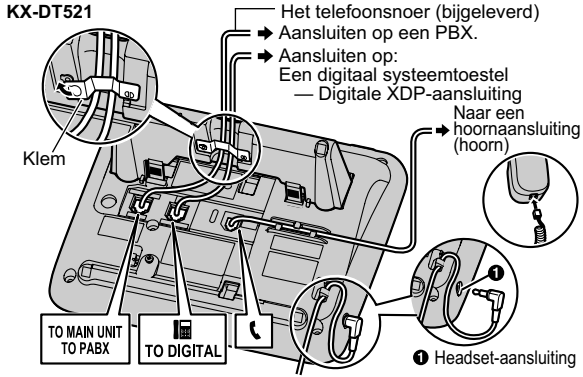

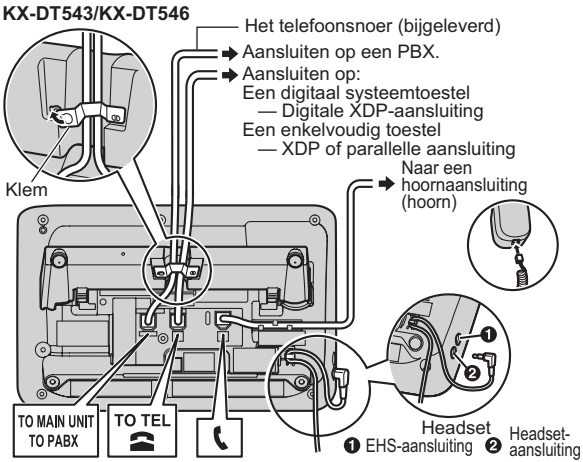

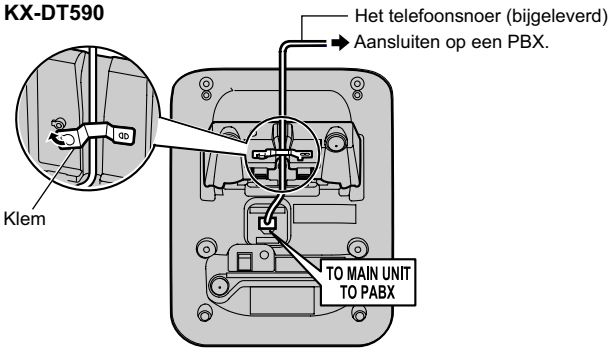

Opmerking

- **Als u een headset aansluit**
  De volgende headsets zijn voor deze unit geschikt. (Niet alle bedieningsfunkties kunnen voor deze headsets worden gegarandeerd.)
  – Bedrade headsets
    Panasonic RP-TCA400, RP-TCA430, KX-TCA400 of KX-TCA430
  – EHS headsets (alleen KX-DT543/KX-DT546)
    Bepaalde headsets van het merk Plantronics®
  Up-to-date informatie over headsets die met deze unit werden getest, kunt u krijgen bij uw dealer.
  http://panasonic.net/pcc/support/pbx/

- **Als u kabels aansluit**
  Zorg dat de kabels in de uitsparingen zitten en vastgeklemd zitten om schade aan de aansluitingen te voorkomen.

Muurbevestiging

Opmerking

- Bij de bevestiging van de KX-DT543/KX-DT546 met een KX-DT590 op de muur, moet de KX-DT590 eerst op de KX-DT543/KX-DT546 worden bevestigd en moeten ze vervolgens aan de muur worden bevestigd. Voor meer informatie over de bevestiging, zie "Een KX-DT590 aan de KX-DT543/KX-DT546 bevestigen", Blz. 18.
- Bij bevestiging van de KX-DT543/KX-DT546 met een KX-DT590 op een muur, mag er slechts EEN KX-DT590 worden bevestigd.

1 Steek de tabs van het hulpstuk voor muurbevestiging in de daarvoor bestemde openingen in de voet van de unit. Schuif het hulpstuk voor muurbevestiging vervolgens in de aangegeven pijlrichting tot het vastklikt.

KX-DT521

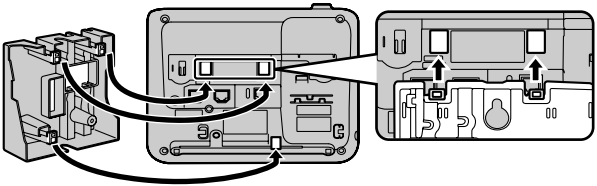

KX-DT543/KX-DT546 met KX-DT590

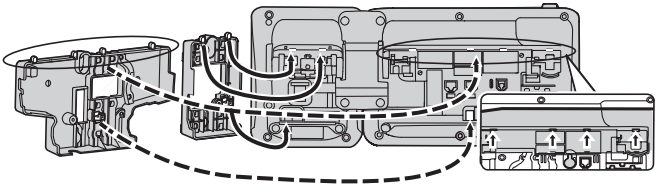

2 Bevestig het hulpstuk voor muurbevestiging aan de voet met de schroef (schroeven). (Aanbevolen koppel: 0,4 N·m [4,08 kgf·cm] tot 0,6 N·m [6,12 kgf·cm])

3 Sluit de kabels aan op de unit, en leid de kabels door het hulpstuk voor muurbevestiging zoals is aangegeven in de onderstaande illustratie.

4 Boor de schroeven met een onderlinge tussenafstand van 83 mm of 100 mm in de muur en hang de unit tegen de muur.

Voorbeeld: KX-DT543/KX-DT546 met KX-DT590

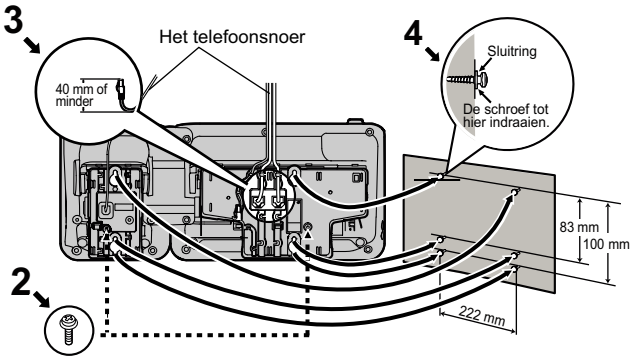

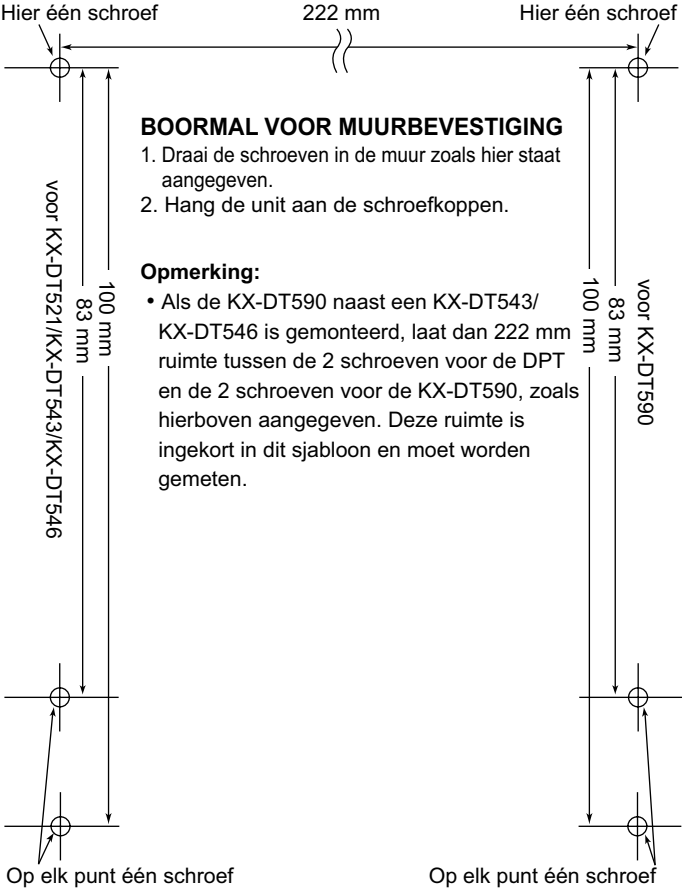

BOORMAL VOOR MUURBEVESTIGING

1. Draai de schroeven in de muur zoals hier staat aangegeven.
2. Hang de unit aan de schroefkoppen.

Opmerking:

- Als de KX-DT590 naast een KX-DT543/KX-DT546 is gemonteerd, laat dan 222 mm ruimte tussen de 2 schroeven voor de DPT en de 2 schroeven voor de KX-DT590, zoals hierboven aangegeven. Deze ruimte is ingekort in dit sjabloon en moet worden gemeten.

© Panasonic System Networks Co., Ltd. 2014

PNQX6344ZA PP0114MK0